MICRO 150

Fallarmmarkise

KLEMM-MARKISE

Das Leben einfach genießen!

Lewens
MARKISEN

MICRO 150

„... das schaffst du nie, Opa!“

Mensch ärgere dich nicht! Nicht beim Spielen und schon gar nicht draußen unter einer Markise! Die MICRO 150 schafft neuen Raum für Lebensfreude, Licht und frische Luft, gut geschützt auf Balkon, Loggia oder kleinen Terrassen. Einfach einzuklemmen ohne Bohren und dabei auch noch leicht zu bezahlen. Das passt!

Besonders bei Mietwohnungen ist die Befestigung von Gelenkarmmarkisen oft ein Problem, da die Außenwände oft nicht mit Bohrlöchern und schweren Dübeln versehen werden dürfen. Die **Klemm-Markise** MICRO 150 ist hier die ideale Lösung, da sie ganz einfach zwischen Decke und Boden eingeklemmt wird.

Kombinieren Sie dazu einen Stoff aus unserer riesigen Lewens-Kollektion und eine Gestellfarbe aus unseren Standard- oder Sonderfarben – die Kombinationsmöglichkeiten sind grenzenlos.

Ob Dachterrasse, Loft oder kleiner Balkon – die Micro 150 gibt immer ein gutes Bild.

Tuchneigung **135 °**

Unsere neue Klemm-Markise MICRO 150 ist auch für kleinste Balkone geeignet. Mit einer Tuchneigung von 135 ° schafft sie auf kleinstem Raum Schatten und Hitzeschutz für Balkon und Innenräume.

*Hochwertige **Gasdruckfedern** für straffe Tuchspannung in jeder Ausfahrposition.*

*Geschlossen verleiht das **Ausfallprofil** der Markise fast schon Kassettenoptik.*

*Der Neigungswinkel von **135 °** sorgt auch in den Innenräumen für Schatten.*

Doppelte Sicherheit

Die MICRO 150 wird mit **Klemmpfosten** ganz einfach zwischen Decke und Boden befestigt.

Eine **Konterschraube** bietet zusätzlichen Halt.

Lewens
MARKISEN

TECHNIK

Garantien

CE EN 13561 — *Qualität und Technik nach CE-Norm*

made in germany — *hergestellt und montiert in Deutschland*

LIFE — ***LIFE-Garantie***
LEWENS-Markisen stehen für:
L.EBENSFREUDE
I.NTELLIGENZ
F.REIHEIT
E.NTSPANNUNG

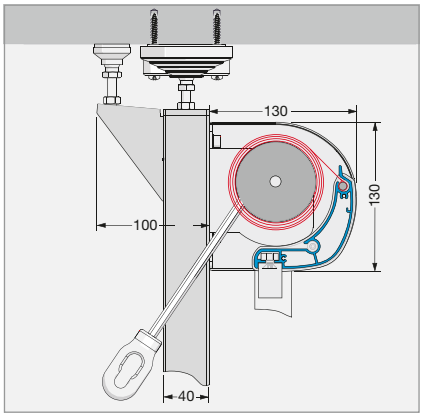

Technische Merkmale

TYP	KLEMM-MARKISE
Breite 1-teilig	max. 350 cm
Höhe	max. 300 cm
Ausfalltiefen (mögliche Armlängen)	75 / 100 / 125 cm Sonder-Armlängen möglich (Mehrpreis)

Zentimetergenaue Anfertigung
in allen Zwischenbreiten und Höhen!

Tuchneigung	**135 °**
Antrieb	**Kurbelantrieb** (Schneckengetriebe)
Befestigung	**Klemmung** mittels Pfosten **zwischen Decke und Boden**
Gestellfarben	– **16 RAL-Farben** und **5 Strukturlacke** zur Wahl (Farbtafel siehe LEWENS-Preisliste) – Sonder-RAL (Mehrpreis) – Sonderfarben und Effektlacke auf Anfrage
Markisen-tücher	– aus unserer **LEWENS-Kollektion**: – **Marken-Acryl**, spinndüsengefärbt, ultrafarbecht – Marken-Polyester, spinndüsengefärbt (Mehrpreis) – **Qualitätsnähgarn Tenara**
Zusatz-Ausstattung	– Elektromotor (mechan. Endlageneinstellung) – Funksteuerung

Mögliche Maße und Einschränkungen entnehmen Sie bitte den technischen Angaben der aktuellen Lewens-Preisliste.

Montage

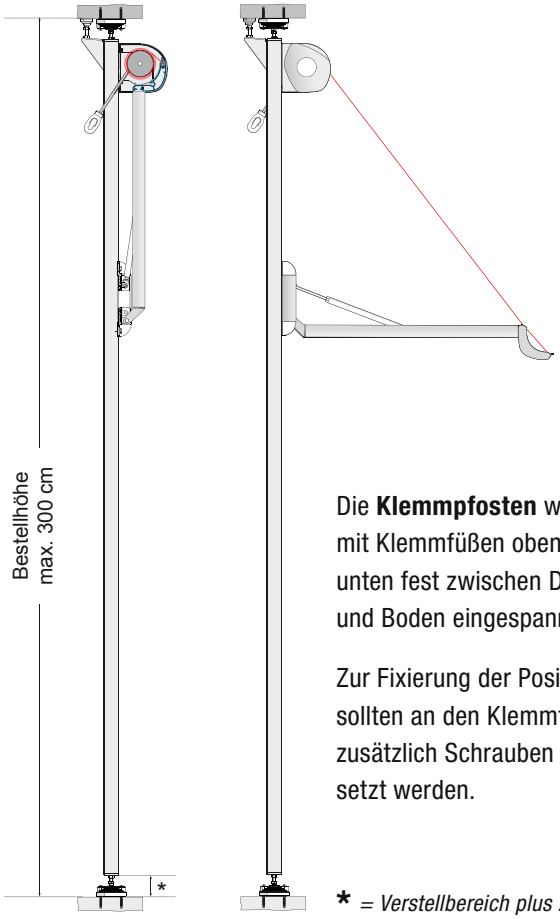

Die **Klemmpfosten** werden mit Klemmfüßen oben und unten fest zwischen Decke und Boden eingespannt.

Zur Fixierung der Position sollten an den Klemmfüßen zusätzlich Schrauben eingesetzt werden.

* = *Verstellbereich plus 2cm!*

Lewens MARKISEN

Ihr Fachhändler berät Sie gern:

Das Leben einfach genießen!

www.lewens-markisen.de

Technische Änderungen vorbehalten. Stand 04/2014